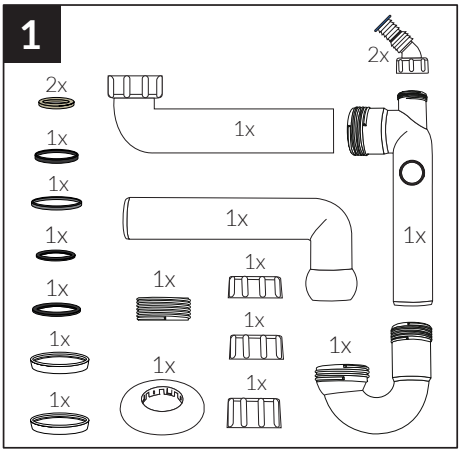

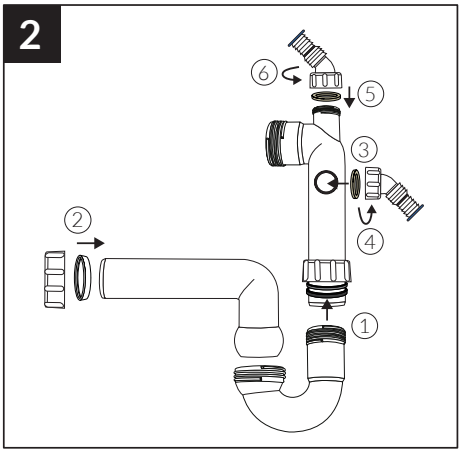

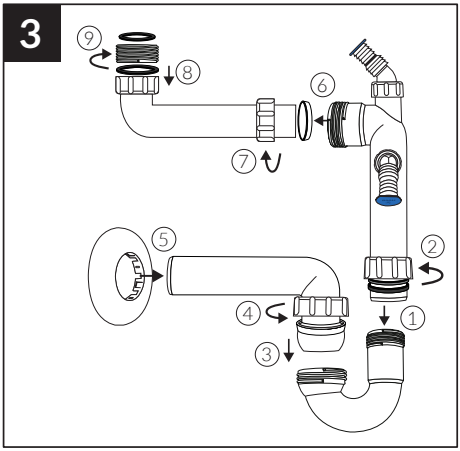

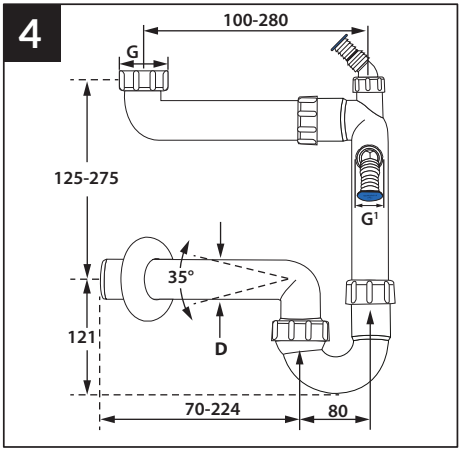

G = 1 ½" auf 1 ¼" möglich

760224