Grundeinheit G KWT 750 / 1000 l-C Füllstar F-Stop

Mat.-Nr. 1135008487

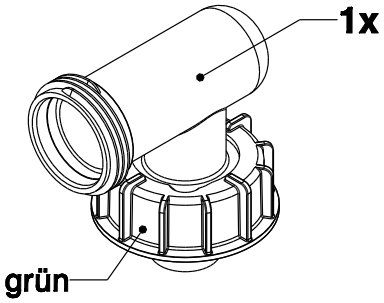

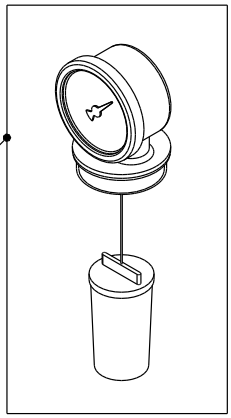

1x
Kompl. Karton

1150011265
3113842

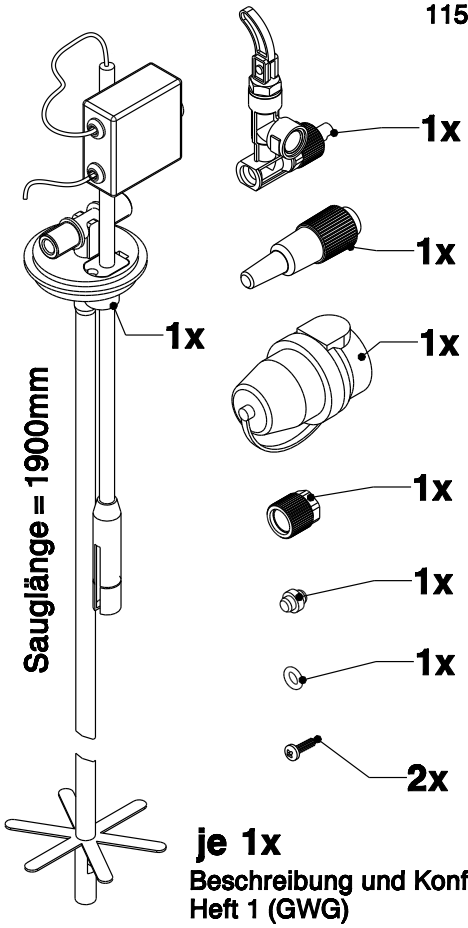

je 1x

Beschreibung und Konformität
Heft 1 (GWG)

Montage- und Betriebsanleitung
Heft 2 (GWG)

Universal-Anschlussarmatur
UA 6, 8 und 10 mm
in separatem Beutel

1x
Kompl. Beutel

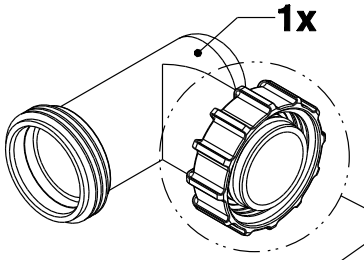

(rot) (schwarz)

Unbedingt vor Montage kontrollieren!
Roter Sicherungsring und O-Ring müssen auf jedem Anschluss der Füllleitung montiert sein.

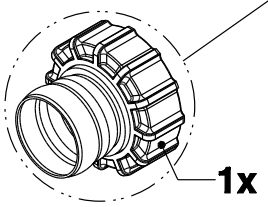

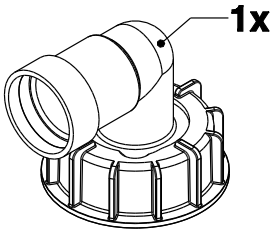

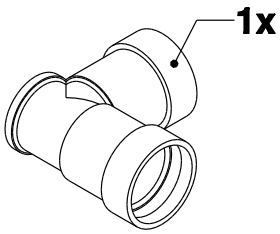

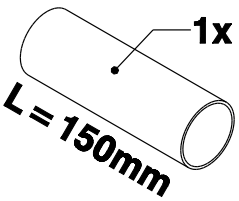

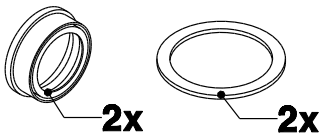

1x
Kompl. Beutel

3113917	Übersichtszettel Beutelinhalt Grundeinheit G KWT 750/1000 l-G	1x
3112139	Zulassungsheft A5 Füllstar Z-40.7-487	1x
3114113	Montageanleitung KWT alle Typen, DE F-Stop	1x
3112140	Aufkleber (2 Stück) Zulassung Füllstar Düse 6mm	1x

Kontrollmarke (Seriennummer, Herstelldatum, Prüfer)

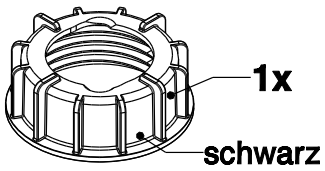

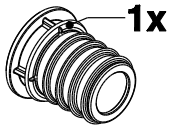

* Je nach Aufstellvariante bleiben nach der Montage einige Teile übrig!

XXXXXXXX

TT.MM.JJJJ

XXX

Kontrollmarke zusätzlich auf dem Aufkleber 3112140b angebracht!

Zeichnungs-Nr.: 1131861012890
Revisionsstand: 1.0
3113908