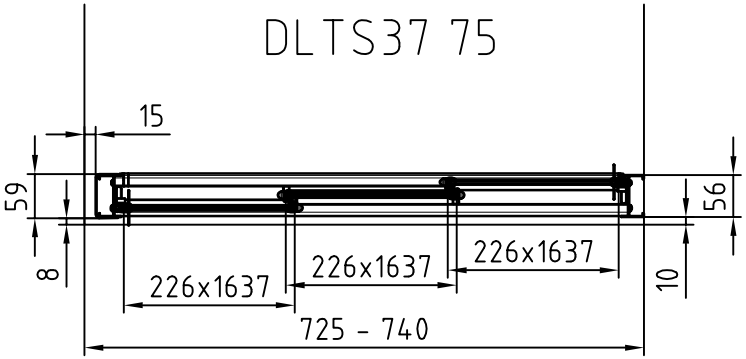
DLTS37 75
15
59
56
8
10
226x1637
226x1637
226x1637
725 - 740