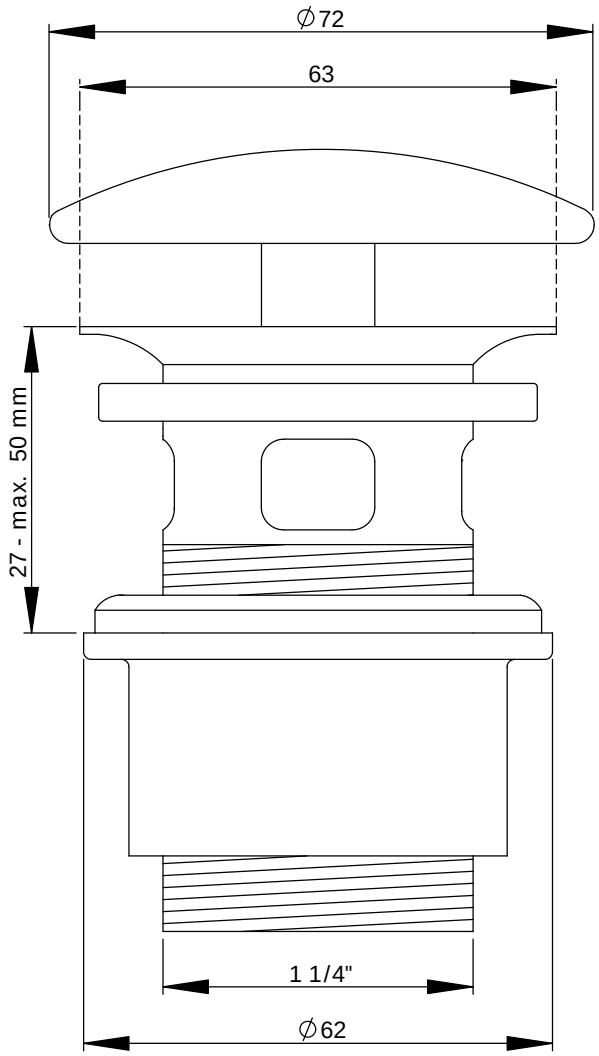

	NAME	SIGNATUR	Datum			
GEZEICHNET	M.Drenhaus	M.D	08.03.2018			
geprüft						
Freigabe						

Bezeichnung:

Design-Excentergarnitur 1 1/4" MS vc mit Oberfläche Stopfen Alpin weiß 72 mm nicht verschließbar

MATERIAL:

107891

A4

Gewicht:

Maßstab:1:1

Blatt: 1 von 1