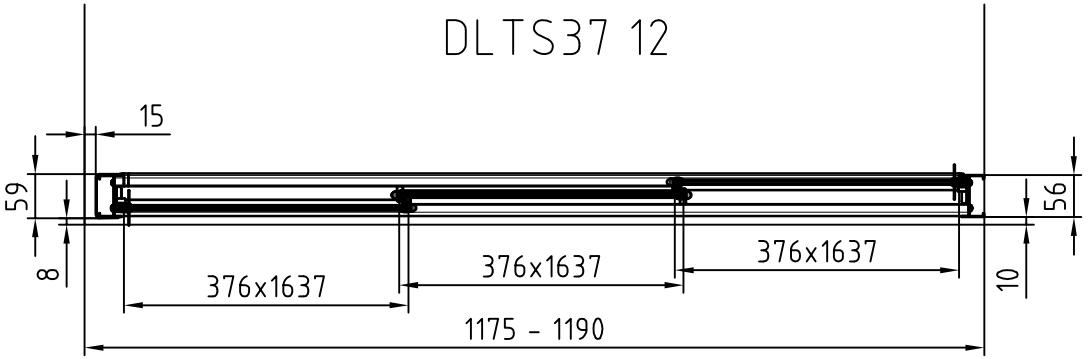
DLTS37 12
15
59
8
56
10
376x1637
376x1637
376x1637
1175 - 1190