①
Steuerungseinheit, komplett
1500.01.906
②
Kabinett-Deckel
1500.01.907
③
Umgebungs- und Verschneideventil
1500.01.916
④
Steuerkopf, komplett
1500.01.901
⑤
Füllstandseinheit
1500.01.905
⑥
Kabinett
1500.01.908
⑦
Harzflasche, komplett
1500.01.904

o. Abb.

Kabelbaum Steigrohr
1500.01.911

Kabelbaum Steuerkopf
1500.01.912

Kabelbaum Verschneidung
1500.01.913

Netzteil Steuereinheit
1500.01.915

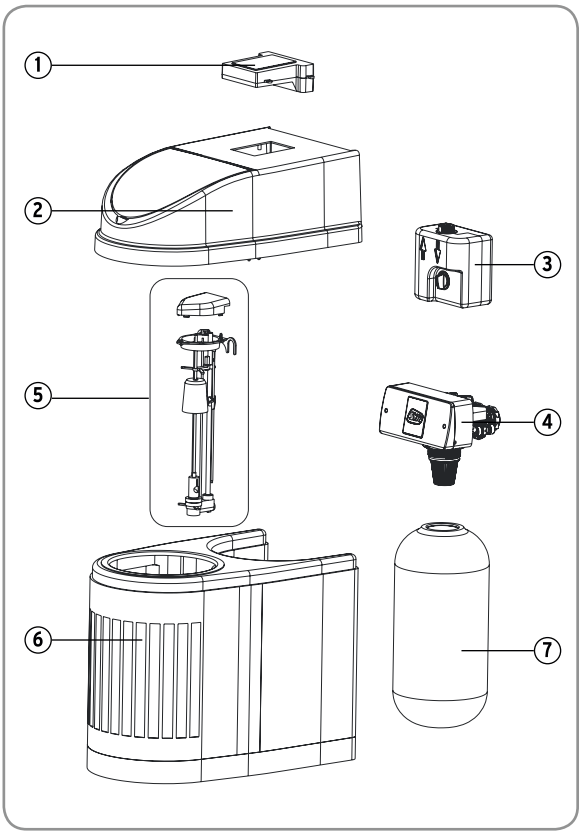

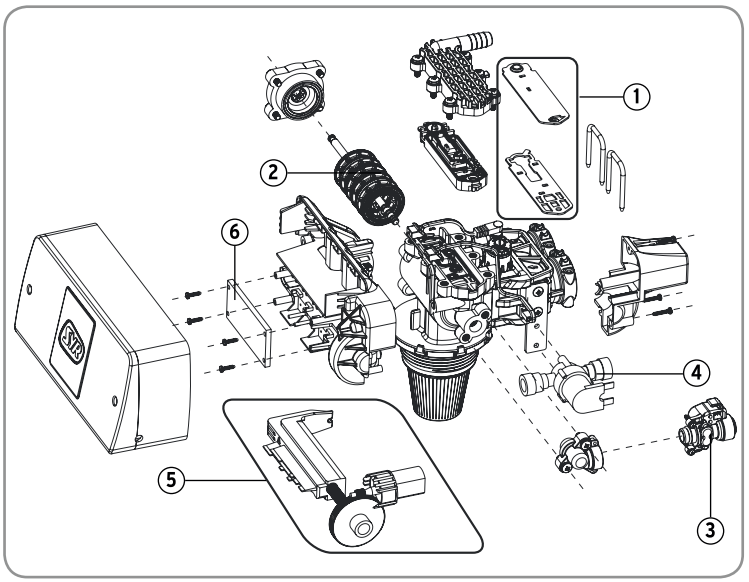

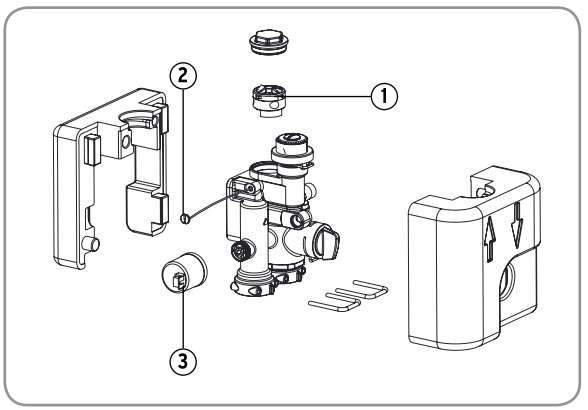

①
Dichtungs-Set
1500.01.921
②
Antriebskolben komplett
1500.01.902
③
Chlorzelle
1500.01.920
④
Magnetventil
1500.01.922
⑤
Antriebseinheit komplett
1500.01.903
⑥
Platine Steuerkopf
1500.01.914

①
Turbine
1500.01.919
②
Reed-Kontakt
1500.01.918
③
Drucksensor
1500.01.917