hansgrohe

AXOR Urquiola
Einhebel- Waschtischmischer 130 mit Zugstangen- Ablaufgarnitur
Oberfläche: **Polished Red Gold** Artikelnummer: **11020300**

Beschreibung

Merkmale

- besteht aus: Einhebel-Waschtischmischer, Ablaufgarnitur
- ComfortZone: 130
- Ausladung: 139 mm
- Auslaufhöhe: 132 mm
- Griffvariante: Bügelgriff
- Strahlart: Normalstrahl
- Maximale Durchflussmenge bei 3 bar: 5 l/min
- Keramikmischsystem
- Temperaturbegrenzung einstellbar
- Zugstangen-Ablaufgarnitur G 1 ¼
- Geräuschgruppe: I
- Durchflussklasse: O
- P-IX 19147/IO

Artikeldetails

TEAM-Nr.	757141.556
Preis exkl. MwSt.	1132.00 CHF

Technologie

Quick Clean | AirPower | EcoSmart | Comfort Zone

Produktabbildung

Maßzeichnung

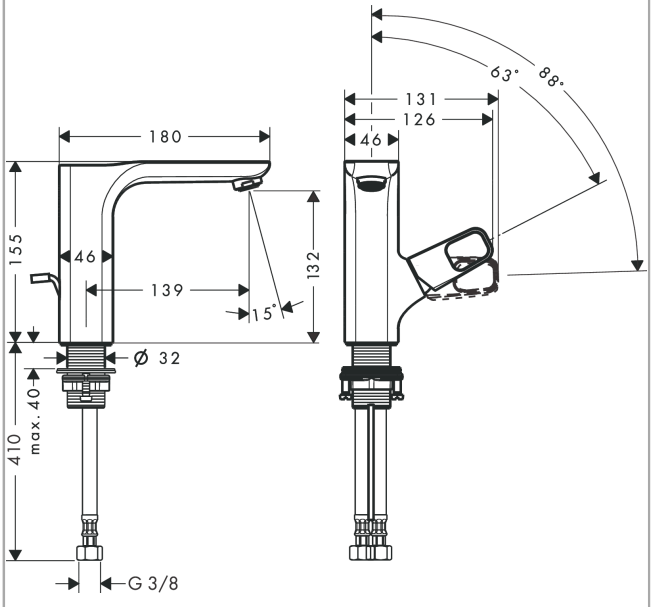
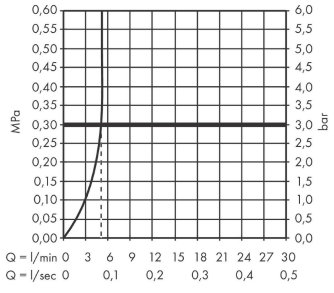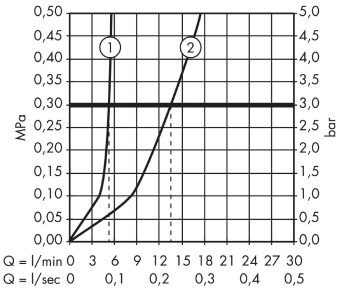
Durchflussdiagramm