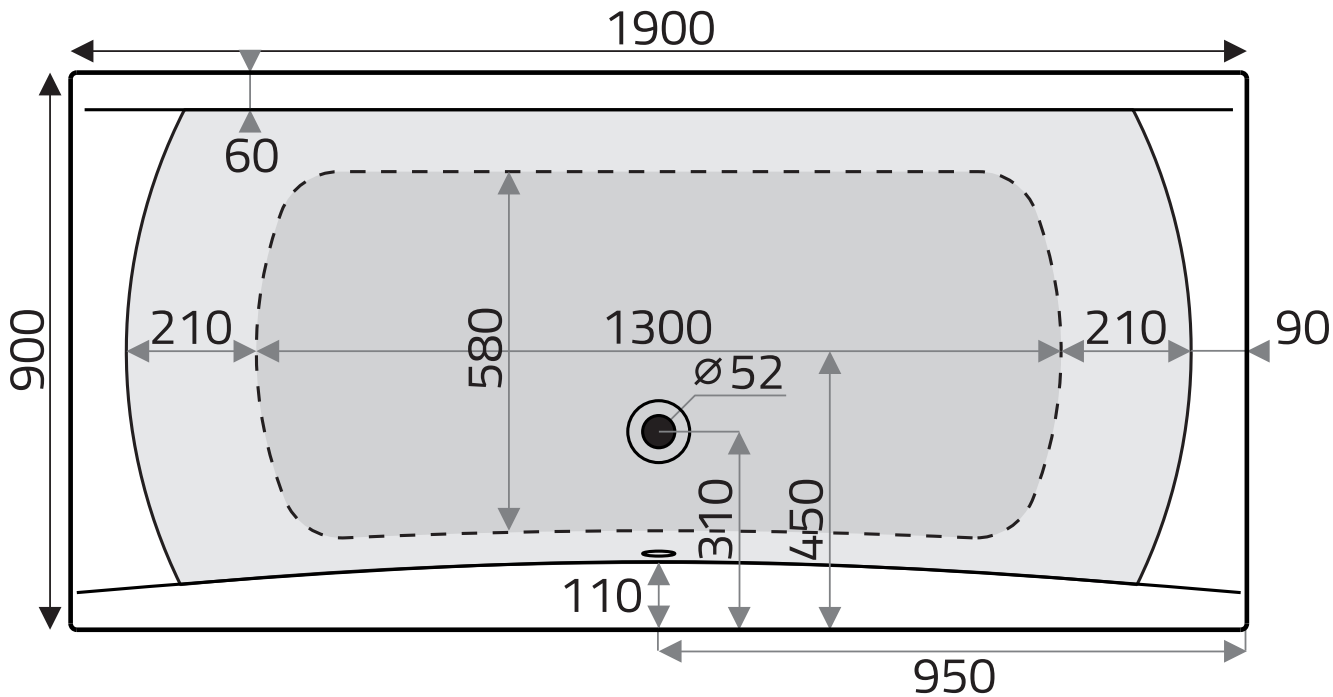
1900
60
900
210
580
1300
210
90
ø52
310
450
110
950

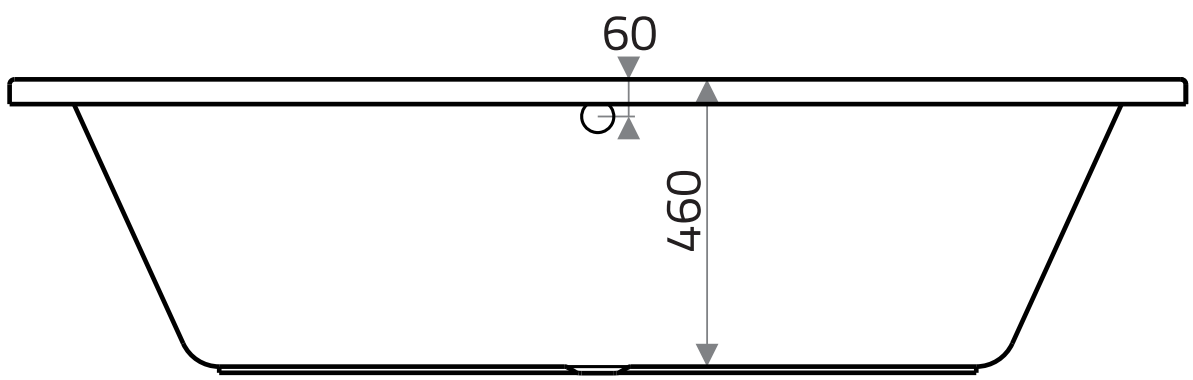
60
460